Universal – Türöffner

Typ 1500 / Arbeitsstrom

Spannung	**6-12V AC/DC**
Höhe	85,0 mm
Breite	21,5 mm
Tiefe	29,5 mm
Fallen – Verstellbereich	----------
Einbaulage	senkrecht und waagerecht
DIN – Richtung	Universal
Passende Schließbleche	900 / 901 / 902

Typ	Mechanische Entriegelung	Arretierung	Arbeitsstrom	Ruhestrom	Mikroschalter
1510	---	---	X	---	---
1511	---	---	---	X	---
1560	---	---	X	---	X
1561	---	---	---	X	X

Arbeitsstrom
Die Tür kann nur während der Kontaktgabe geöffnet werden. Bei AC (Wechselstrom) ist ein Summton hörbar. Bei DC (Gleichstrom) ist kein Summton hörbar.

Ruhestrom
Der Türöffner ist versperrt, solange der Strom eingeschaltet ist. Wird der Strom ausgeschaltet oder durch Stromausfall unterbrochen, ist die Türöffnerfalle mechanisch beweglich und die Tür kann geöffnet werden.

Mikroschalter
Der Mikroschalter ist ein Rückmeldekontakt, welcher über einen Schieber oder eine Betätigungsplatte, von einer einrastenden Schlossfalle betätigt wird.

Achtung:
Wenn die Anlage mit Gleichstrom (DC) betrieben wird, sollte die Türfalle keinen Druck auf die Türöffnerfalle ausüben.

Dateiformate:

2D:	Dwg	3D:	Step
	Dxf		Iges

Andere Formate können auf Nachfrage erstellt werden.

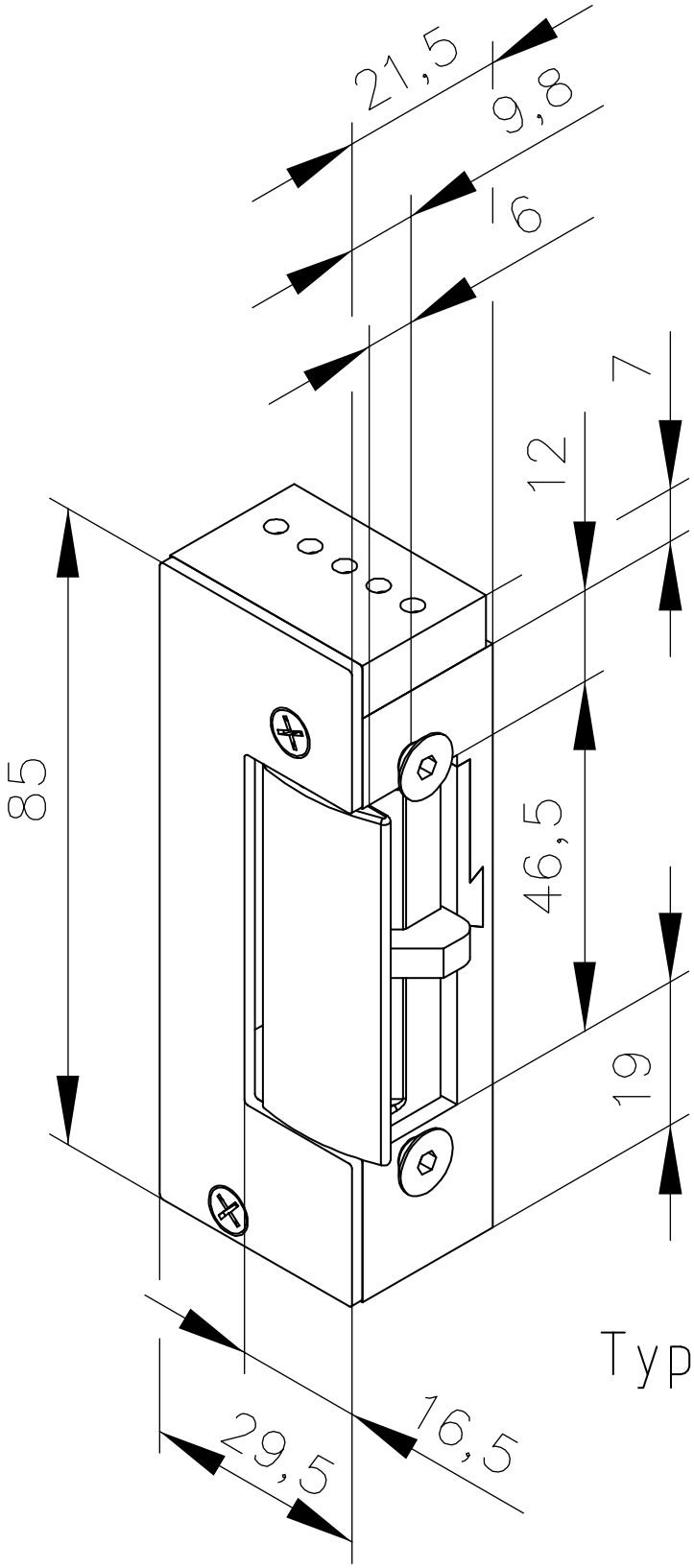

Typ 1560

Manteca - Straßburger Straße 23 - 46047 Oberhausen

eMail: info@e-oeffner.com - www.e-oeffner.com